ŘEZ S1 - SCHODIŠTĚ

M 1:50

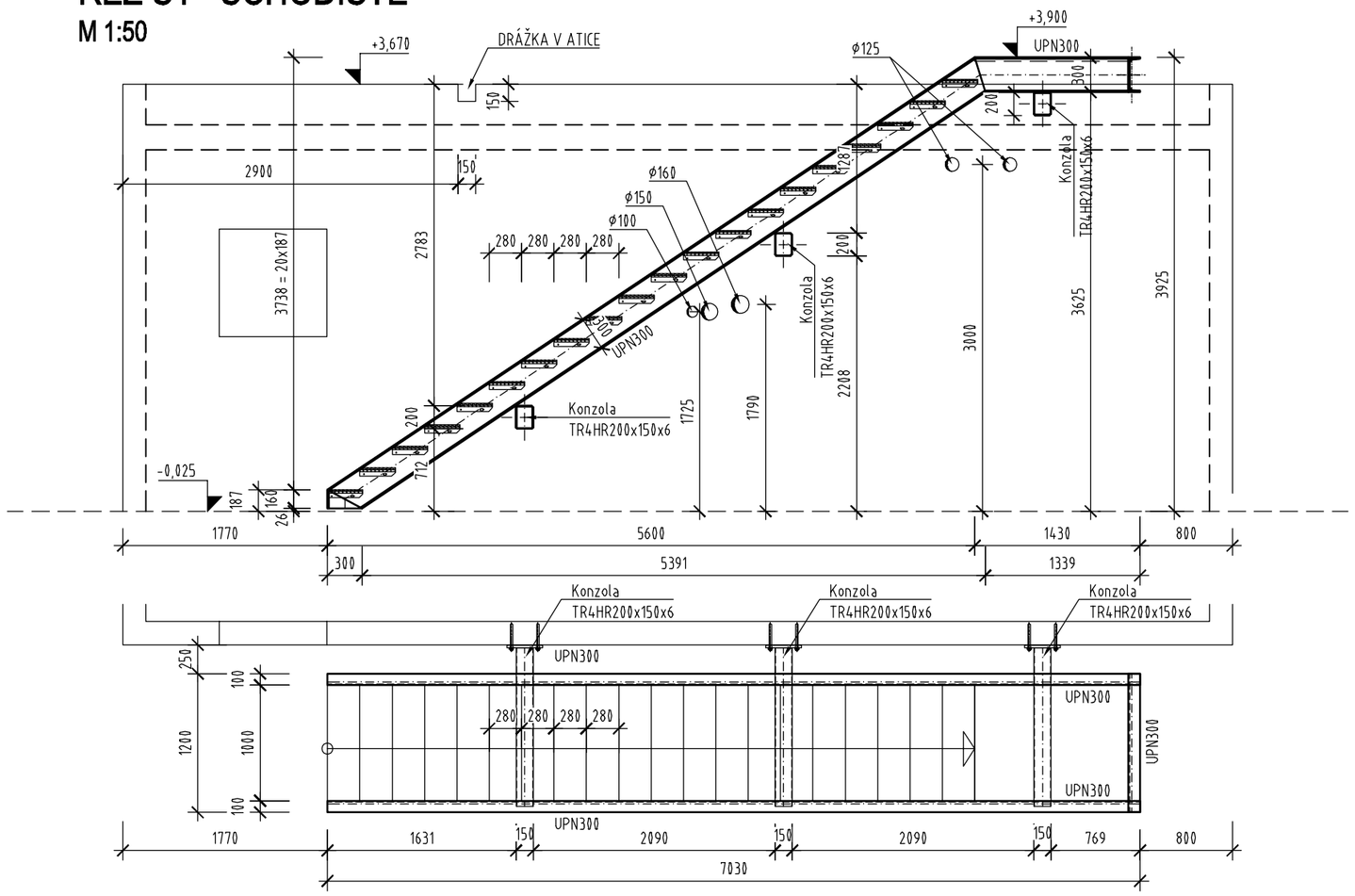

DETAIL KOTVENÍ KONZOLY SCHODIŠTĚ

M 1:10

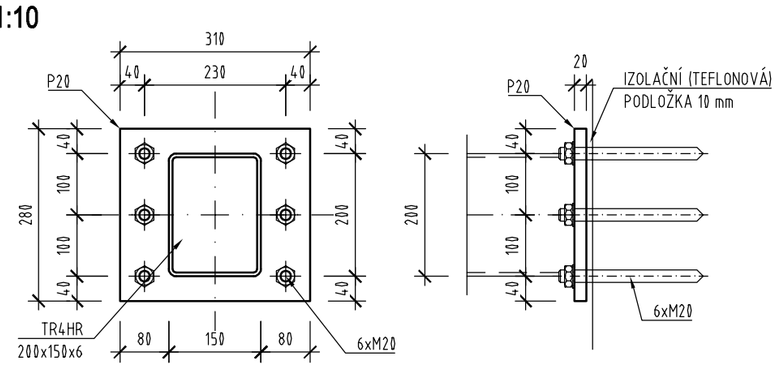

VÝKAZ MATERIÁLU

NO.	PROFIL	JEDN. [m, m2]	JED. HM. [kg/m, kg/m2]	DÉLKA, PLOCHA [m, m2]	HMOTNOST [kg]
1	TR 4HR 100x100x6	m	16,98	161,51	2 742,4
2	TR 4HR 200x150x6	m	30,19	4,20	126,8
3	UPN 300	m	46,20	17,80	822,4
4	P 15	m2	120,00	2,16	259,2
5	P 6	m2	48,00	1,78	85,4
HMOTNOST [kg]					4 036,2
PROŘEZ, SVARY, SPOJE, PŘÍPOJNÉ PLECHY 15% [kg]					605,4
CELKOVÁ HMOTNOST NOSNÉ KONSTRUKCE [kg]					**4 641,6**

ŘEZ 1

M 1:50

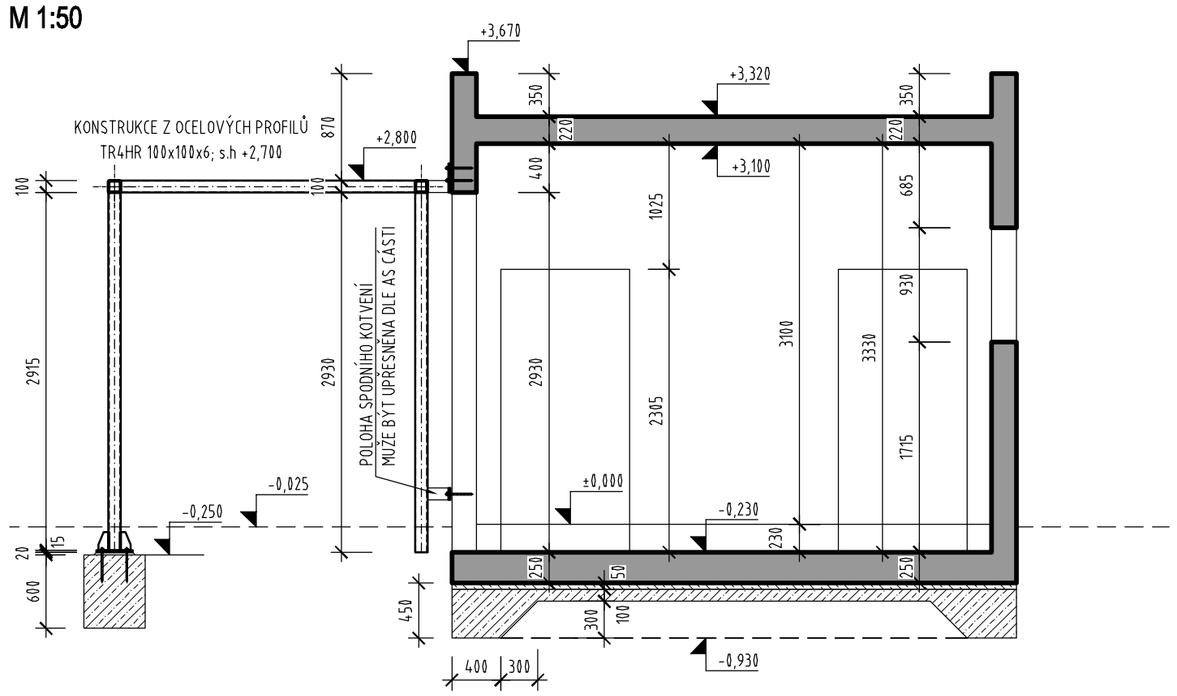

DETAIL KOTVENÍ SLOUPKU

BĚŽNÉ SLOUPKY

M 1:10

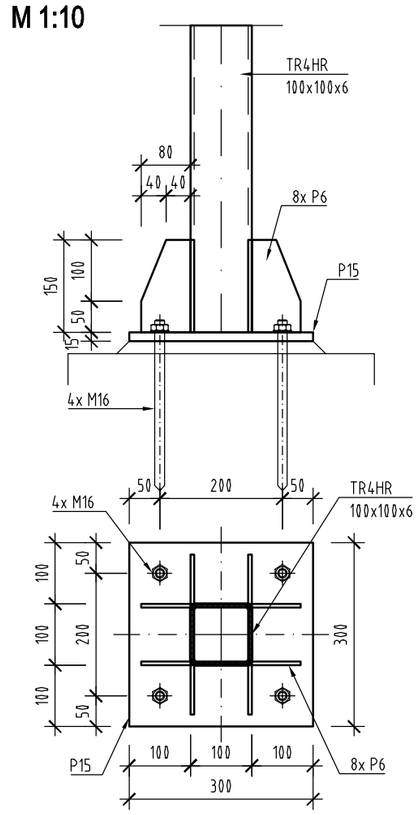

SLOUPKY U OBĚKTU

M 1:10

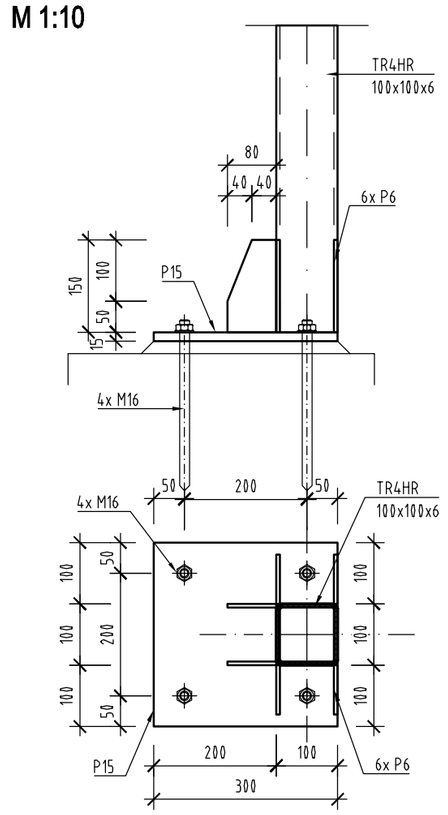

DETAIL KOTVENÍ PERGOLY DO STĚNY - HORNÍ ČÁST

M 1:10

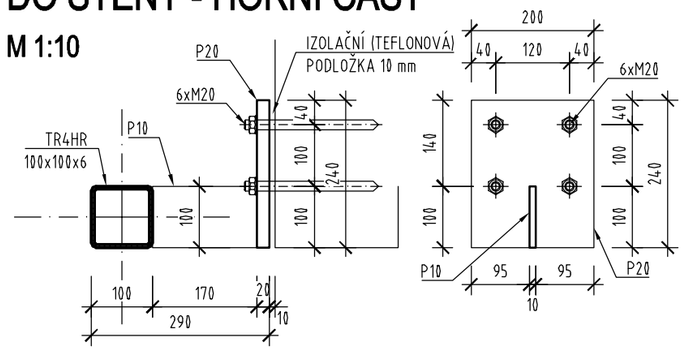

DETAIL KOTVENÍ SLOUPKU PERGOLY DO STĚNY - SPODNÍ ČÁST

M 1:10

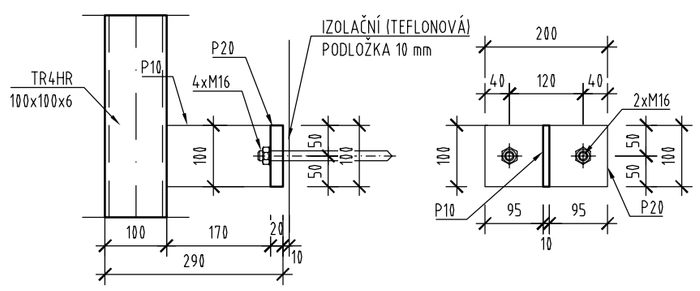

POZNÁMKY:

1. PŘI JAKÉMKOLIV NESOULADU PROJEKTU A SKUTEČNÉHO STAVU JE NUTNÁ KONZULTACE SE STATIKEM.
2. VEŠKERÉ ROZMĚRY BUDOU OVĚŘENY PŘED REALIZACÍ
3. NENOSNÉ SVISLÉ ZDĚNÉ KONSTRUKCE NEJSOU ZAKRESLENY VE VÝKRESECH TVARU. VYZDÍVÁNY BUDOU DODATEČNĚ. ZHLAVÍ NENOSNÝCH KONSTRUKCÍ BUDE ODDĚLENO SPÁROU VYPLNĚNOU PRUŽNÝM MATERIÁLEM.
4. OTVORY MENŠÍ NEŽ 150mm, KTERÉ NEJSOU ZAKRESLENY VE VÝKRESECH, BUDOU PROVEDENY DLE VÝKRESŮ PROFESÍ RESP. VRTÁNY DODATEČNĚ DLE PŘESNÉ POLOHY INSTALACÍ. PŘED ARMOVÁNÍM A BETONÁŽÍ BUDE KOORDINÁTOREM PŘEDLOŽEN DĚROVACÍ PLÁN. V PŘÍPADĚ, ŽE PROSTUPY A OTVORY BUDOU UMÍSTĚNY U SLOUPŮ A TRÁMŮ, JE NUTNÉ TUTO SKUTEČNOST KONZULTOVAT SE STATIKEM.
5. TENTO VÝKRES JE NUTNÉ KOORDINOVAT OSTATNÍMI VÝKRESY KONSTRUKČNÍ ČÁSTI, VÝKRESY STAVEBNÍ ČÁSTI A PROFESÍ, VE KTERÝCH JSOU SPECIFIKOVÁNY NAPŘÍKLAD PROSTUPY, PRVKY OSAZOVANÉ DO BETONŮ A JINÉ.
6. PRVKY OSAZOVANÉ DO BETONU (NAPŘ. TRUBKY) VLOŽIT DO BEDNĚNÍ TAK, ABY BYLY PŘIZPŮSOBENY VÝZTUŽI.
7. SLOŽENÍ A VLASTNOSTI BETONOVÉ SMĚSI UPRAVIT DLE STUPNĚ VLIVU PROSTŘEDÍ TECHNOLOGEM!
8. ZÁKLADOVÁ DESKA JE NAVRŽENA NA TRHLINU MAX 0,3mm.
9. ZVÝŠENÝ DŮRAZ VĚNOVAT DETAILŮM A OPATŘENÍM PRACOVNÍCH SPÁR V ZÁKLADOVÉ DESCE A OBVODOVÝCH STĚNÁCH.
10. DETAILY PRACOVNÍCH SPÁR V NÁVAZNOSTI NA HYDROIZOLACI ZÁKLADOVÉ DESKY JE NUTNÉ KOORDINOVAT S ARCHITEKTONICKO-STAVEBNÍ ČÁSTI.

LEGENDA:

ŽELEZOBETON V PŮDORYSU

ŽELEZOBETON V ŘEZU

▼ HORNÍ HRANA KONSTRUKCE

▲ SPODNÍ HRANA KONSTRUKCE

BETON ČSN EN 206-1
MONOLITICKÁ ČÁST

ZÁKLADOVÁ DESKA	C 25/30 - XC1
ZÁKLADOVÉ PASY	C 16/20 - XC1
OSTATNÍ BET. KONSTRUKCE	C 25/30 - XC1

OCEL	S 235JR
VÝZTUŽ	B 500B, KARI (W)

S - JTSK, Bpv

AKCE

LESOPARK NA KOLEČKU ROUDNICE NAD LABEM

LOKALITA

Roudnice nad Labem, k.ú. Roudnice nad Labem [741647]
P.č.: 4220/1, 4420/2, 4309/1, 3204/262, 3204/161
3204/179, 3204/366

OBJEDNATEL

Město Roudnice nad Labem
Karlovo náměstí 21
413 01 Roudnice nad Labem
IČ: 00264334
DIČ: CZ00264334

ZHOTOVITEL

Land05 s. r. o.
Prvního pluku 347/12a, 186 00 Praha 8 - Karlín
IČO: 07898860
DIČ: CZ07898860

GENERÁLNÍ PROJEKTANT

Land05 Ateliér zahradní a krajinářské architektury

Prvního pluku 347/12a, 186 00 Praha 8 - Karlín
T: +420 603 365 158, E: contact@land05.cz
www.land05.cz

ČÁST

D.4.2 Stavebně konstrukční řešení
SO 04 Drobné občerstvení s hygienickým zázemím
a podpora pro rostliny

ZPRACOVATEL ČÁSTI

GAZDA et PARTNERS s.r.o.
Štefánikova 18/25, 150 00 Praha 5
IČO: 04581512, DIČ: CZ04581512
T: +420 727 967 798 E: sgazda@sgazda.cz

ZODPOVĚDNÝ PROJEKTANT ČÁSTI

Ing. Slavomír Gazda

VYPRACOVALI

Ondřej Šťastný

DATUM	STUPEŇ
05 / 2024	DPS

NÁZEV VÝKRESU

ŘEZY, DETAILY

MĚŘÍTKO	FORMÁT	ČÍSLO VÝKRESU
1:50	4xA4	D.4.2.04

ČÍSLO PARÉ